Französisches Balkongeländer - Modell „Gerade“, vorkonfiguriert, Länge 1186 mm

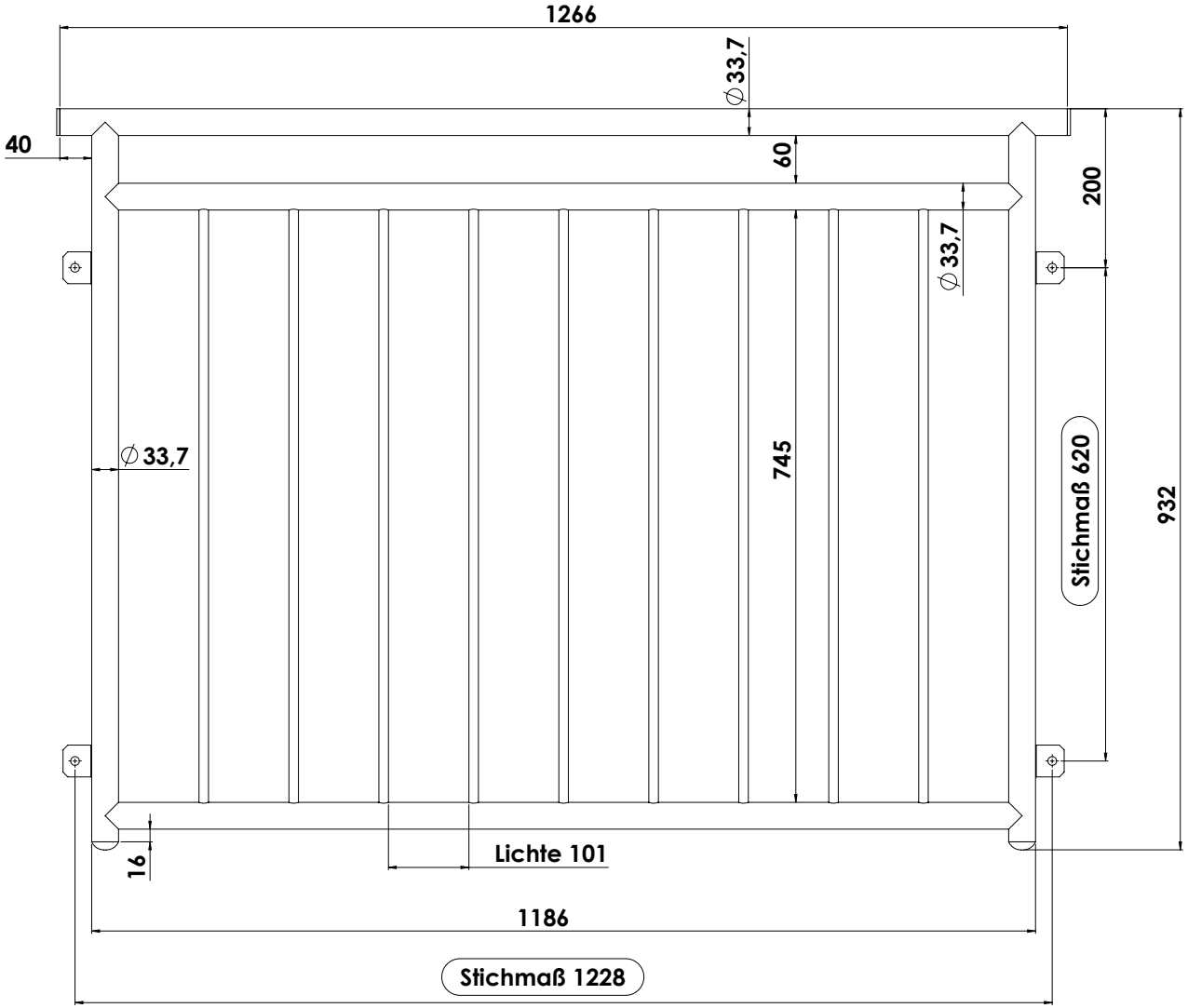

Französisches Balkongeländer - Modell „Gerade“, vorkonfiguriert, Länge 1186 mm

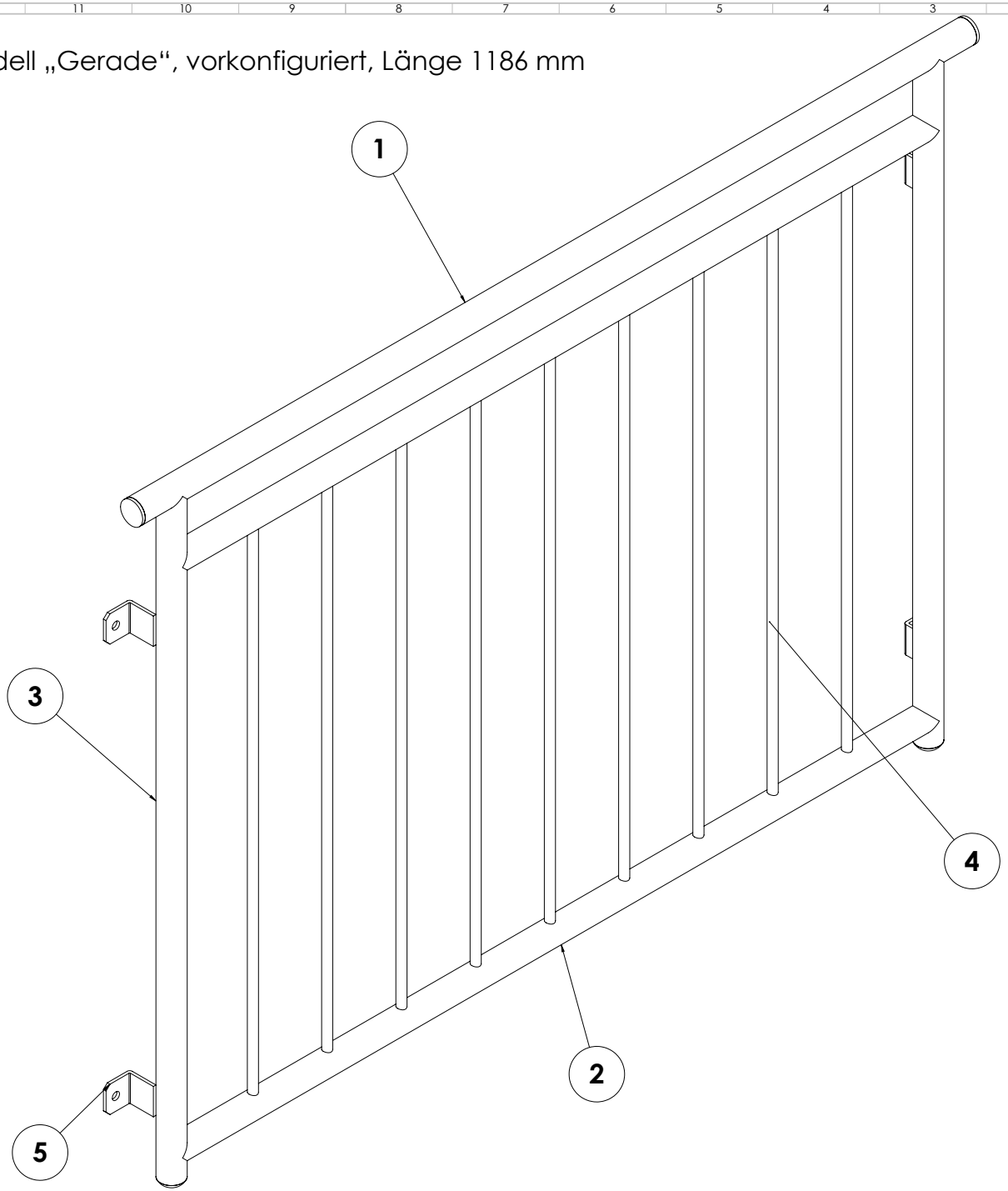

POS.NR.	MENGE	MATERIAL	LÄNGE
1	1	Rohr 33,7mm	1266
2	2	Rohr 33,7mm	1131
3	2	Rohr 33,7mm	877
4	9	Rundstahl 12mm	745
5	4	Winkel Wandbefesetigung 4mm	40